平　面　図　S＝1:500

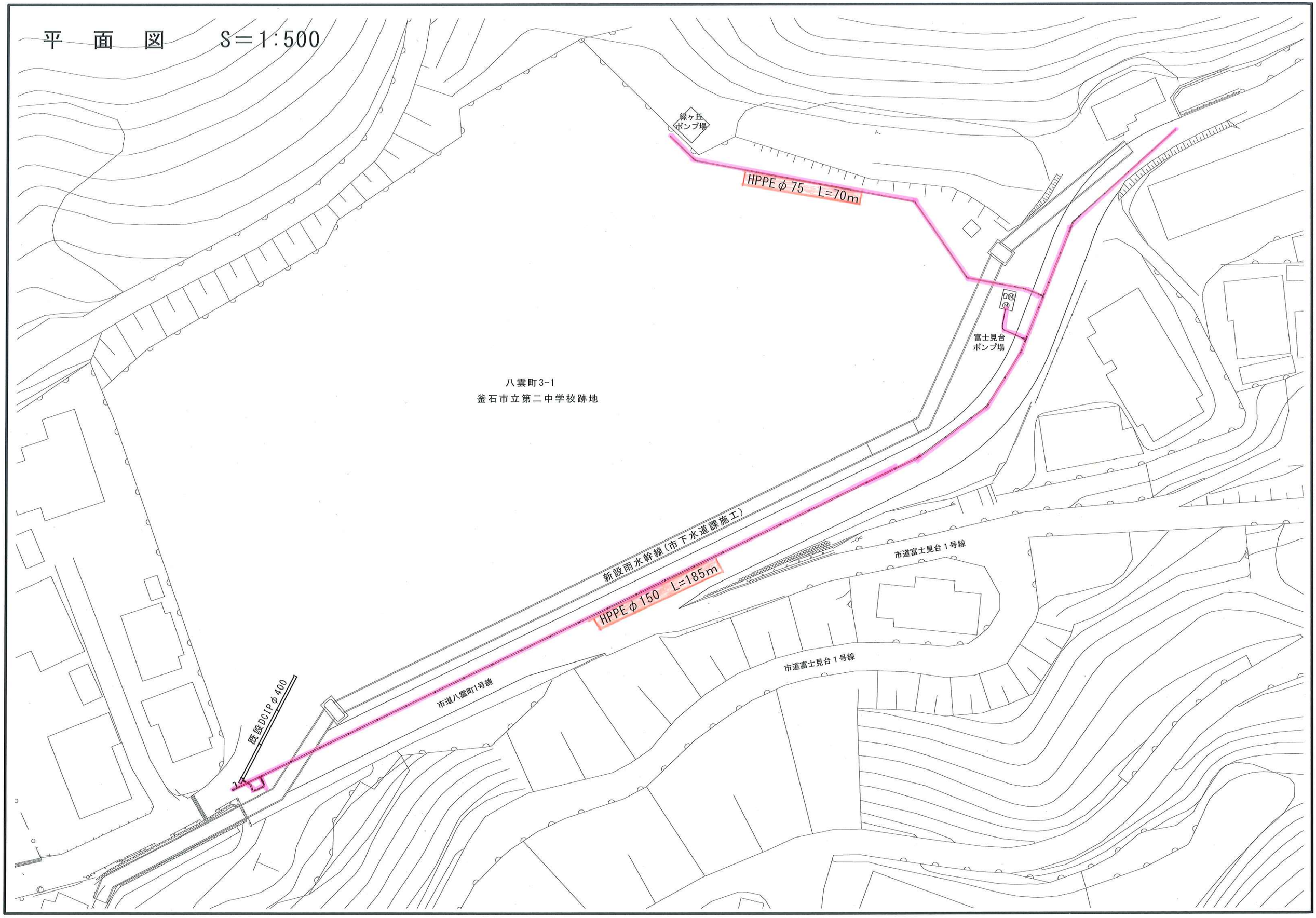
緑ヶ丘
ポンプ場
HPPE φ 75　L=70m
富士見台
ポンプ場
八雲町3-1
釜石市立第二中学校跡地
新設雨水幹線（市下水道課施工）
HPPE φ 150　L=185m
市道富士見台１号線
市道富士見台１号線
市道八雲町1号線
既設DCIP φ 400

断　面　図　　S=1/20（A1）

(NO. 23+12. 3)

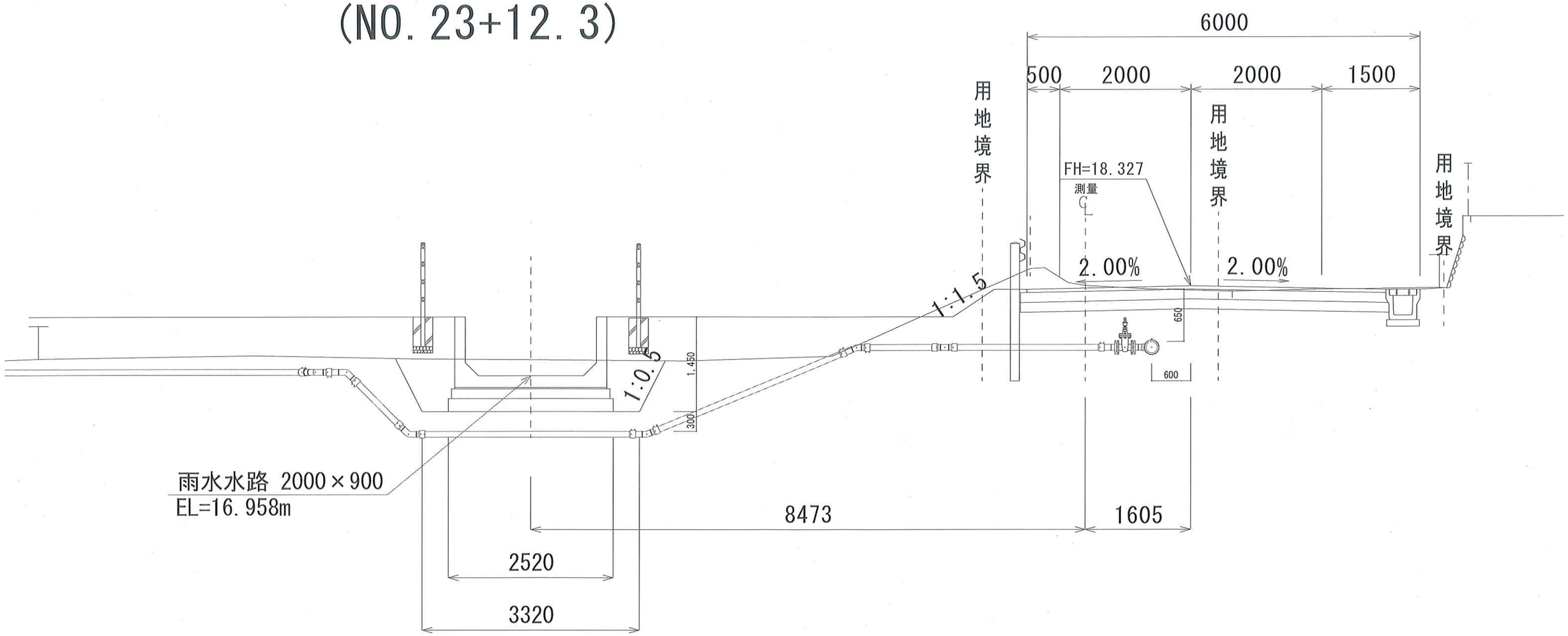

DL=10. 00

断　面　図・平　面　図　S=1/20（A1）

試掘調査結果に基づく水道管移設案

断　面　図

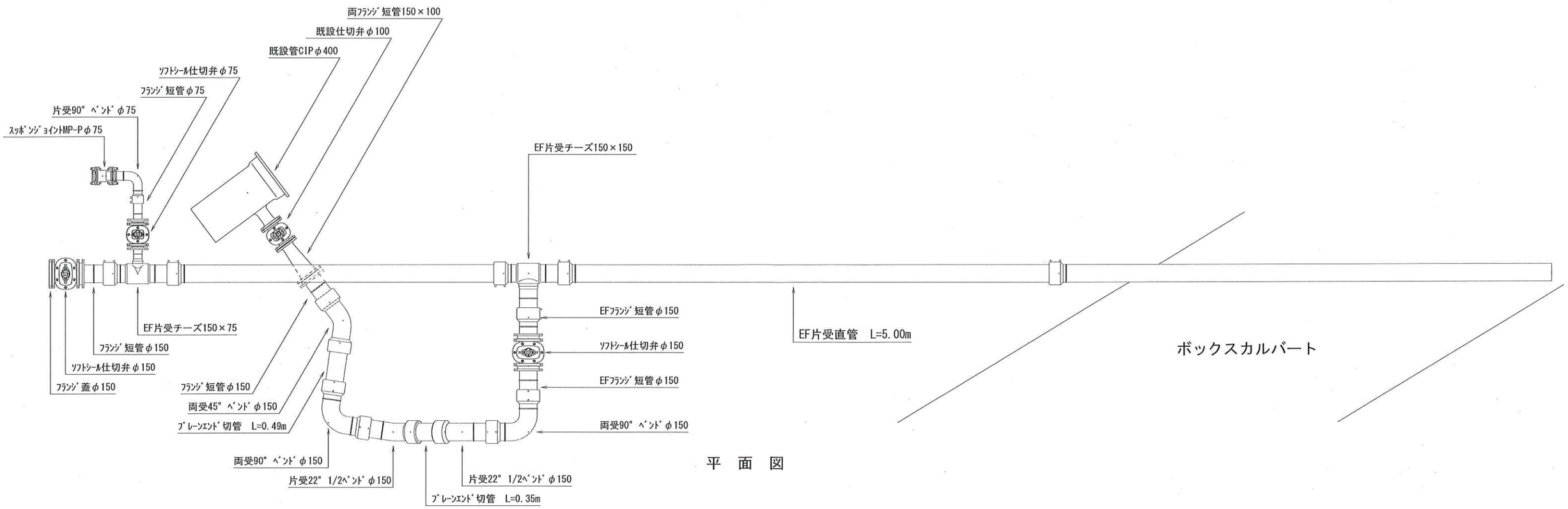

平　面　図

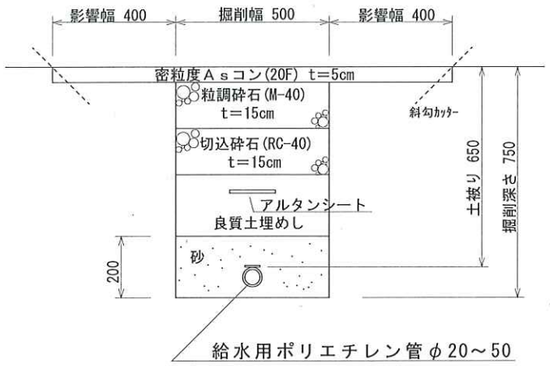

各戸給水切替部標準復旧断面 S=1:20

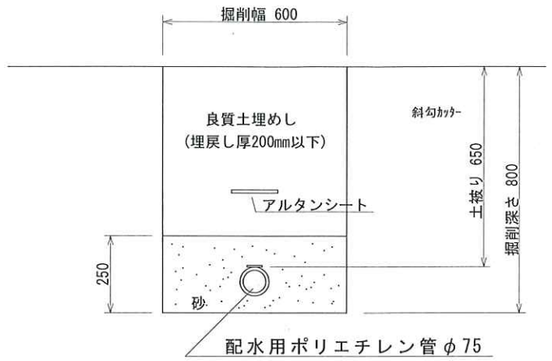

HPPEφ75部標準復旧断面 S=1:20

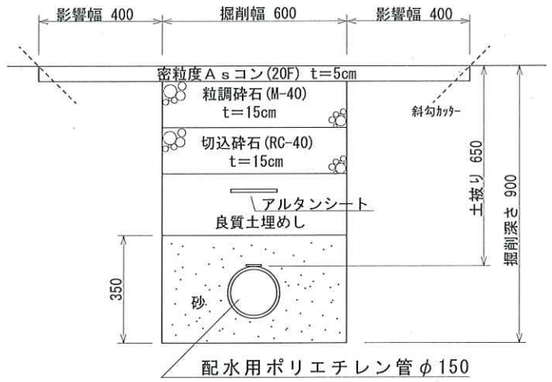

HPPEφ150部標準復旧断面 S=1:20